男子第86回 全国高等学校ホッケー選手権大会

7月29日（第1日）	7月30日（第2日）	7月31日（第3日）	8月1日（第4日）	8月2日（最終日）	8月1日（第4日）	7月31日（第3日）	7月30日（第2日）	7月29日（第1日）

会　場

Aコート 北海道立野幌総合運動公園人工芝ホッケー場

Bコート 北海学園高等学校人工芝グラウンド
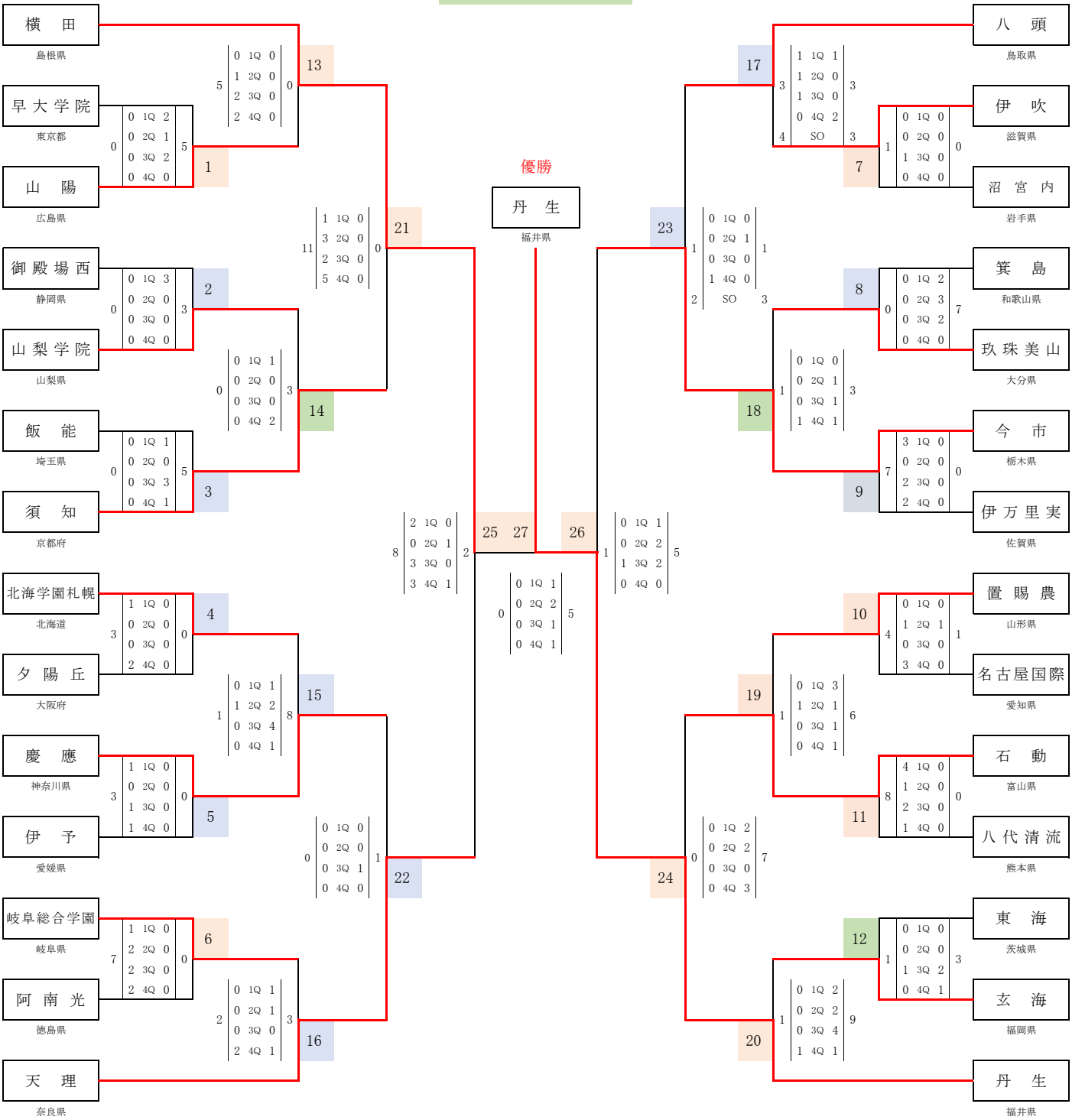
Cコート 札幌ドーム屋外人工芝サッカー場